令和6年度岐阜県高等学校バスケットボール選手権大会
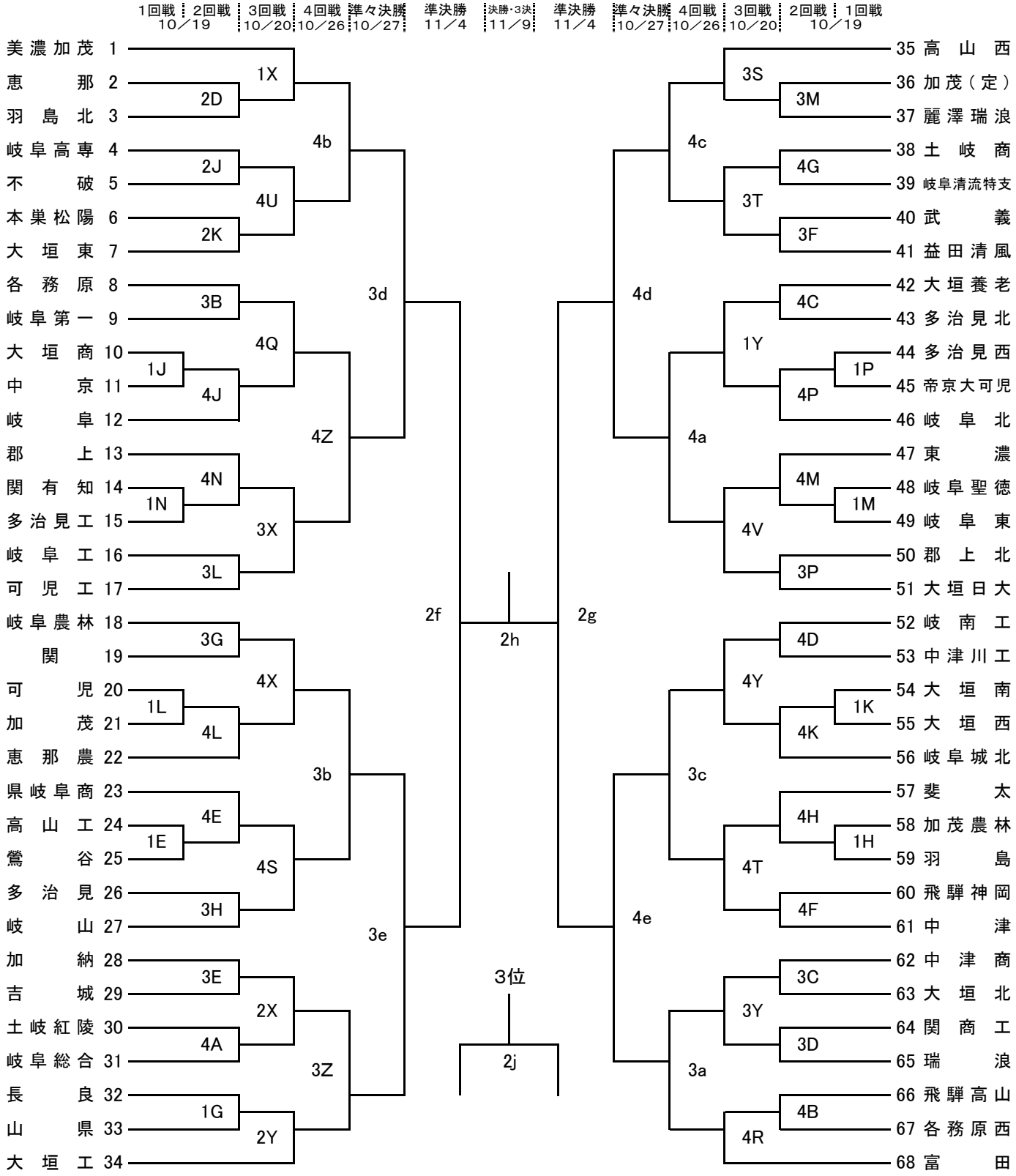
男子68チーム